仕様書PF第６２００３号D
年　　月　　日

エフレックス用ブラケット
仕　　様　　書

古河電気工業株式会社
ＡＴ・機能樹脂事業部門
機能樹脂技術開発部

１．適用範囲

屋外に敷設するエフレックスを固定するために使用するブラケットについて適用する。

２．構造、材料

１）材質は表－１の通りとする。

２）形状寸法は、図－１、図－２による。

表－１　材質

エフレックス サイズ	多芯用		単芯用	
	本体	締付金具	本体	締付金具
φ30～100	鋳鉄製		鋳鉄製	青銅鋳物製
φ125～200	アルミ合金鋳物製		アルミ合金鋳物製	

３．使用方法

１）固定面にブラケットを置き、ボルトにて固定する。

２）エフレックス外周にゴムシート等の緩衝材を巻く。

３）ブラケット内にエフレックスを置き、ブラケット上部をおさえ被せ、ボルトで締め付け固定する。

４．その他

本書記載の仕様は、製品改良のためことわりなく変更する場合がありますので
ご了承ください。

以　上

図－1

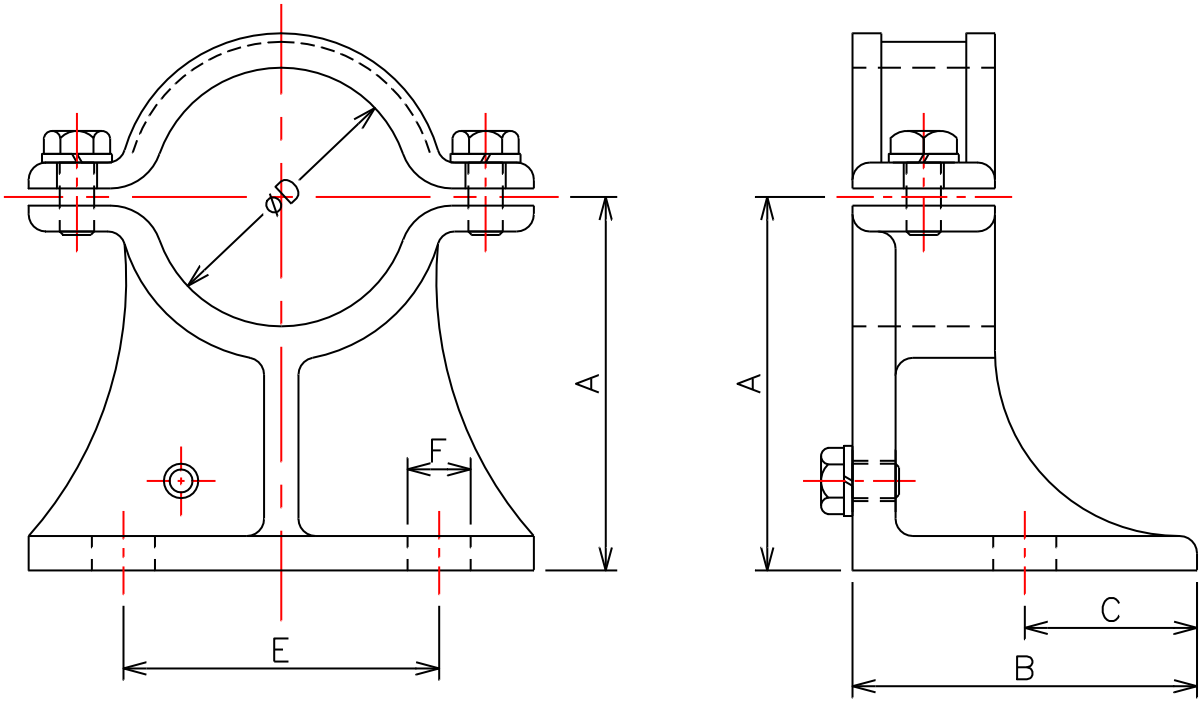

エフレックス サイズ（mm）	ブラケット 番　号	各　部　の　寸　法（mm）					
		A	B	C	D	E	F
30	HD－33	60	60	30	45	55	11
40	HD－34	80	70	35	60	75	11
50	HD－35	90	70	35	70	80	14
65	HD－36	110	80	40	90	110	14
80	HD－38	140	100	50	120	150	18
100	HD－39	150	100	50	140	170	18

図－２

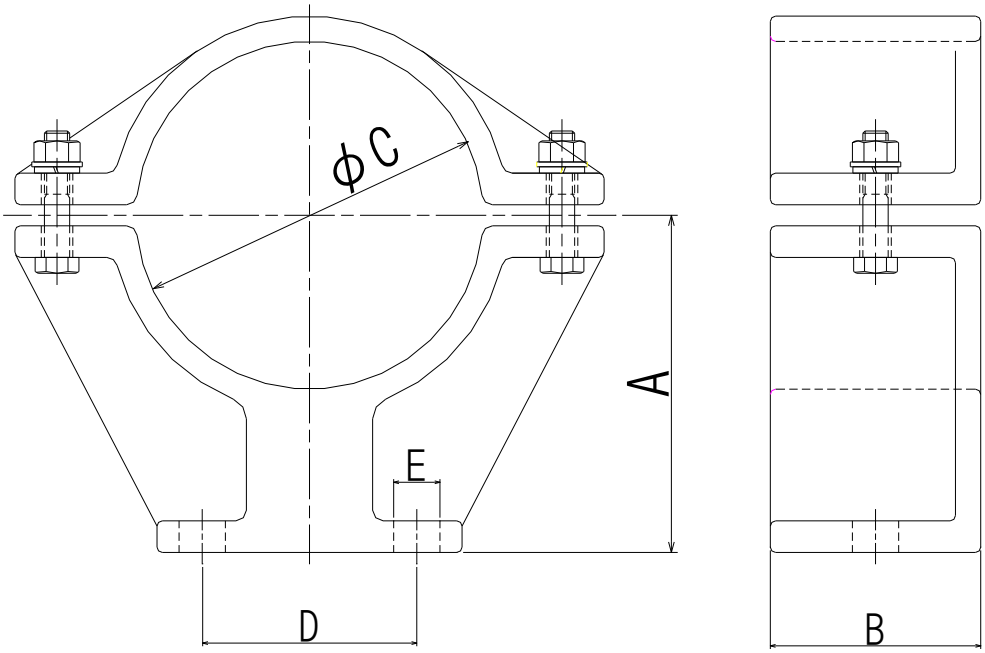

エフレックス サイズ（mm）	各　部　の　寸　法（mm）				
	A	B	C	D	E
125	160	100	165	102	22
150	175	100	195	102	22
200	208	100	260	102	22