セグラ®U

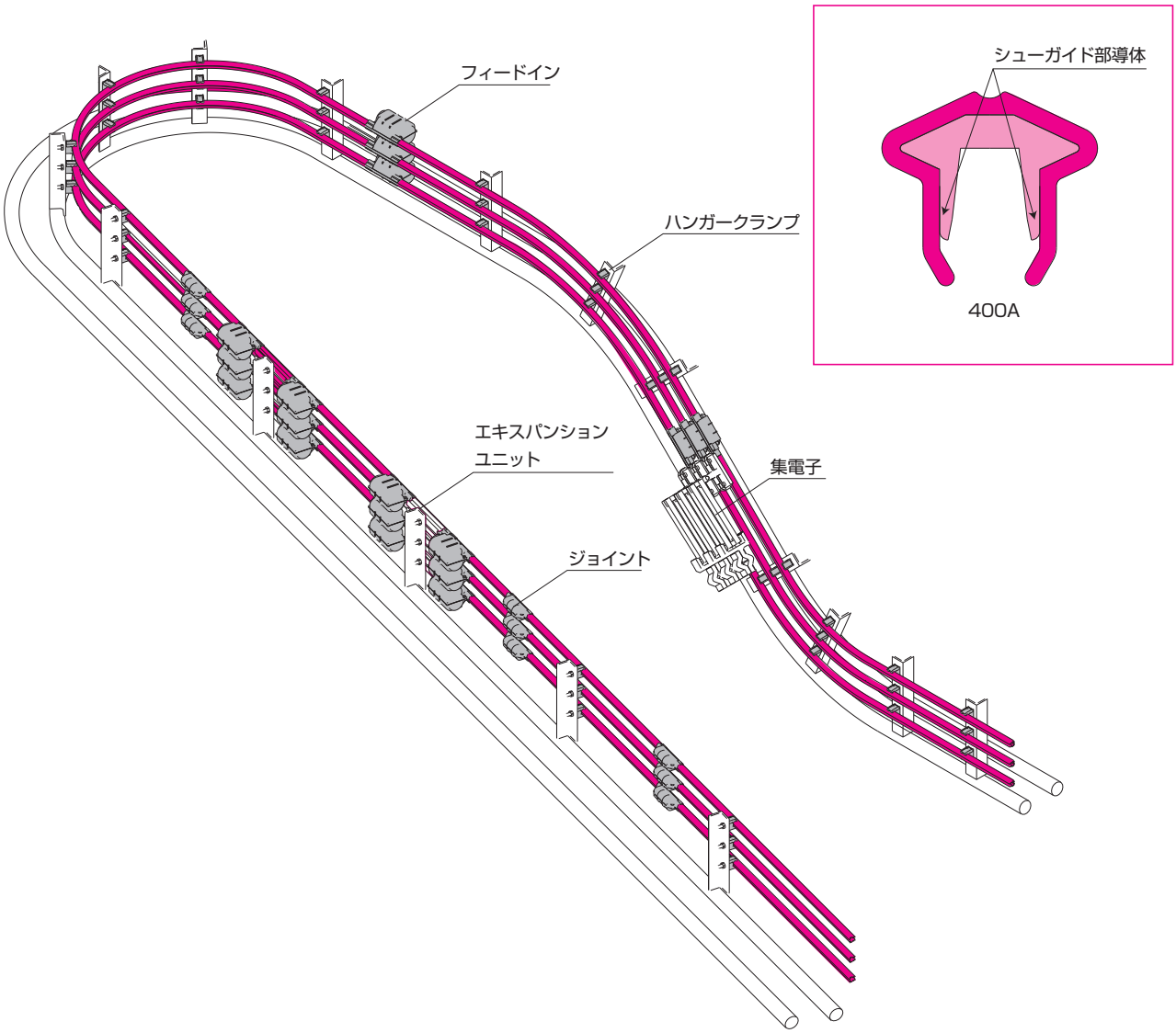

●高速・高信頼性

シューガイド部導体の採用により、高速走行時でも集電子が安定する離線や脱線が起こりにくい構造です。
また、エキスパンションユニットは一体型補強金具を採用した段差やねじれ、ゆがみが発生しにくい構造なので500m/min（直線走行時）の高速でも安定した走行が可能です。

●長寿命

シューをガイド部導体がカイドして絶縁カバーの摩耗を防止するため、トロリ本体の長寿命化が図れます。
また、標準シューの約３倍の寿命を持つ耐摩耗シューも用意していますので、メンテナンスの間隔を大幅に延長できます。

●曲げ加工が容易

縦横の剛性比を１：２とした形状なので、縦横方向とも曲げ半径が小さくできます。３次元の曲線ラインに最適です。

●乗り継ぎ・絶縁区間のアクセサリーが豊富

ターンテーブルやトラバーサなどの乗り継ぎ機構に対応するガイドキャップや、絶縁区間に対応する絶縁セクション部品の品揃えが充実しています。

絶縁導体

●絶縁カバーは標準と耐熱１種があります。

UD410 UD420

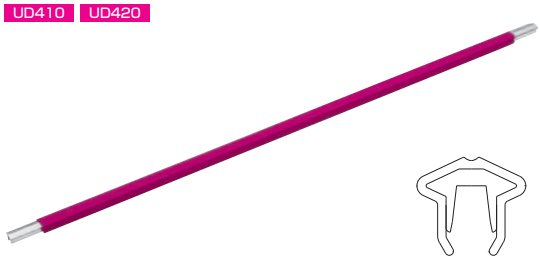

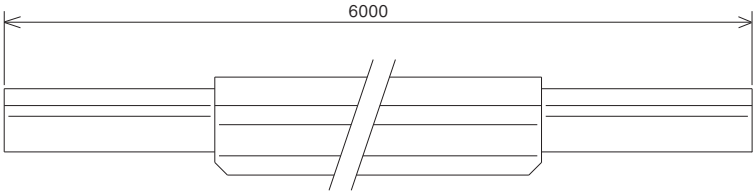

定格電流（A）	種類	品番	耐熱温度（℃）	長さ（mm）	質量（kg）	絶縁カバー材質	導体材質
400	標準	UD410	−15～75	6000	7.2	硬質PVC（オレンジ）	銅ソリッド
	耐熱1種	UD420	−30～125			ポリカーボネイト（赤）	

品番	標準価格（円）
UD410	46,000
UD420	53,500

※耐熱１種を使用される場合は環境などについてご相談ください。
※絶縁導体は、別途梱包輸送費が掛かります。費用表は、カタログP41をご覧ください。

エキスパンションユニット

●温度変化による絶縁導体の伸縮を吸収します。

●一般屋内型（一般屋内用）

UE411 UE421

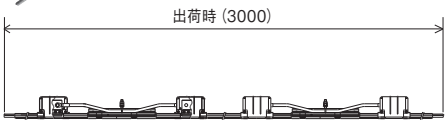

●樹脂碍子付き（屋外または塵埃の多い屋内で使用）

UE412 UE422

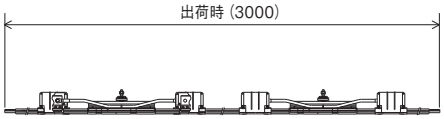

●磁器碍子付き（塩害地域などの汚損が著しい場所で使用）

UE413 UE423

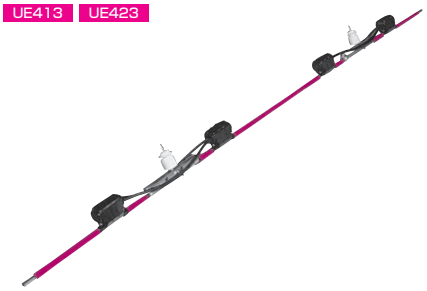

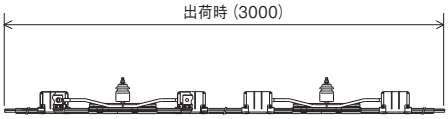

定格電流（A）	種類	仕様	品番	耐熱温度（℃）	長さ（mm）	取り付け間隔（m）	質量（kg）
400	標準	一般屋内型	UE411	−15～75	3000	33以下	8.8
		樹脂碍子付き	UE412				8.9
		磁器碍子付き	UE413				10.0
	耐熱1種	一般屋内型	UE421	−30～125		21以下	8.8
		樹脂碍子付き	UE422				8.9
		磁器碍子付き	UE423				10.0

品番	標準価格（円）
UE411	140,500
UE412	144,500
UE413	180,000
UE421	143,500
UE422	147,500
UE423	185,000

※ハンガーブラケット支持部のボルトまたは碍子は、ハンガークランプの仕様に合わせてください。
※エキスパンションは、別途梱包輸送費が掛かります。費用表は、カタログP41をご覧ください。

ジョイントアッセンブリー

●導体を接続するための部品です。

UJ420

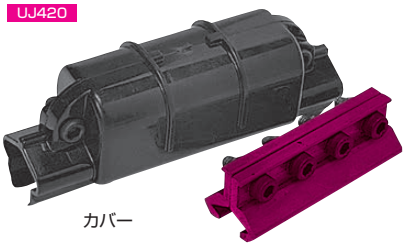

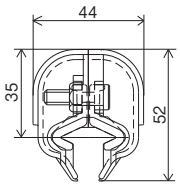

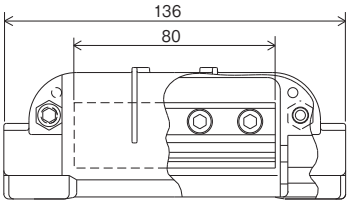

品番	カバー材質（色）	クランプ材質	質量（kg）
UJ420	ポリカーボネイト（黒）	銅	0.8

標準型、耐熱１種型共用

品番	標準価格（円）
UJ420	6,000
UJC（カバーのみ）	4,000

エンドカバー

●導体終端部の保護カバーです。

UED10

品番	材質（色）	質量（kg）
UED10	プラスチゾル（黒）	0.02

標準型、耐熱１種型共用

品番	標準価格（円）
UED10	4,250

フィードイン

●絶縁トロリに給電するための部品です。
●接続部に取り付けてジョイントと兼用することができます。

●100mm²用フィードイン

UF410

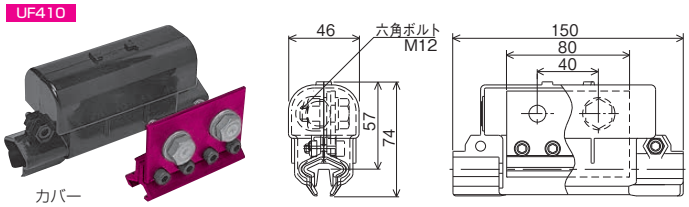

品番	カバー材質(色)	クランプ材質	質量(kg)
UF410	ポリカーボネイト(黒)	銅	0.55
UF420			0.65

標準型、耐熱1種型共用

●200mm²用フィードイン

UF420

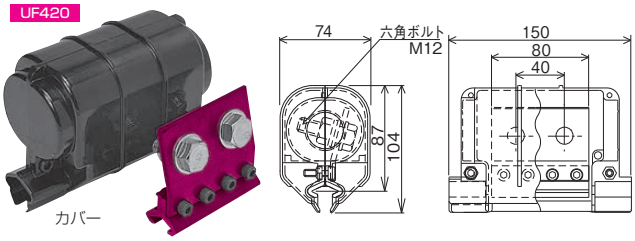

品番	標準価格(円)
UF410	14,500
UF420	18,000

品番	標準価格(円)
UFC-1(カバーのみ)	9,000
UFC-2(カバーのみ)	10,000

ハンガークランプ

●絶縁導体をスライド支持する部品です。

碍子をご使用の際は下向き取り付けを推奨します。横向き取り付けの場合、下向き取り付けに比べ絶縁性能が著しく低下します。

●一般屋内用 UH410

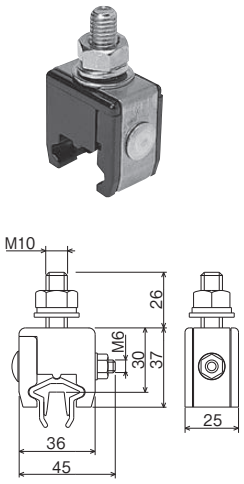

●樹脂碍子付き UH420
(屋外または塵埃の多い屋内で使用)

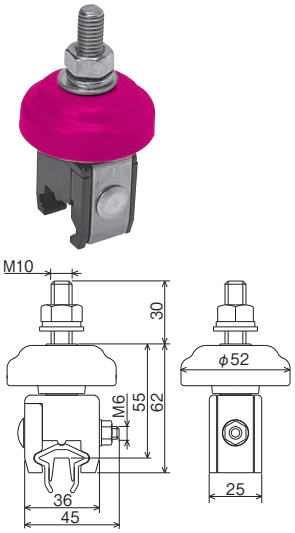

●磁器碍子付き UH430
(塩害地域などの汚損が著しい場所で使用)

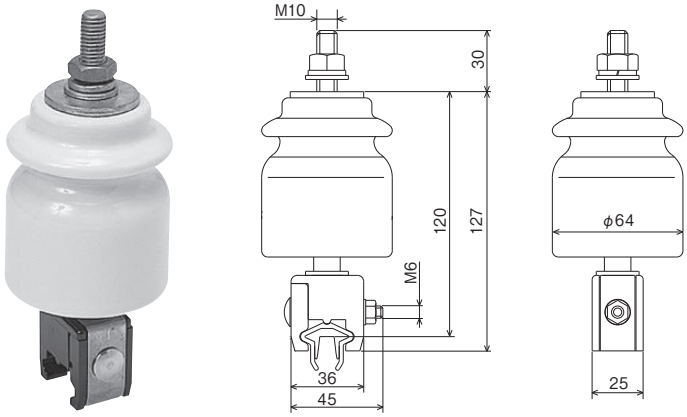

種類	品番	材質・仕様	質量(kg)
一般屋内用	UH410	ポリカーボネイト(黒)	0.1
樹脂碍子付き	UH420	φ52樹脂碍子付き	0.15
磁器碍子付き	UH430	φ64磁器碍子付き	0.6

品番	標準価格(円)
UH410	2,500
UH420	5,000
UH430	10,500

アンカークランプ

●絶縁導体を固定支持する部品です。
エキスパンションユニット間の中間およびエキスパンションユニットと終端部の中間に配置します。

碍子をご使用の際は下向き取り付けを推奨します。横向き取り付けの場合、下向き取り付けに比べ絶縁性能が著しく低下します。

●一般屋内用 UH410

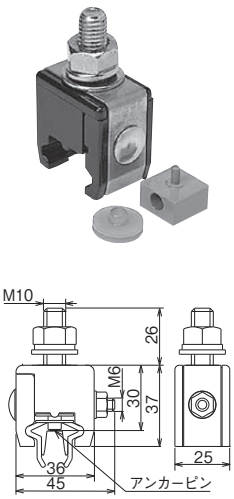

●樹脂碍子付き UH420
(屋外または塵埃の多い屋内で使用)

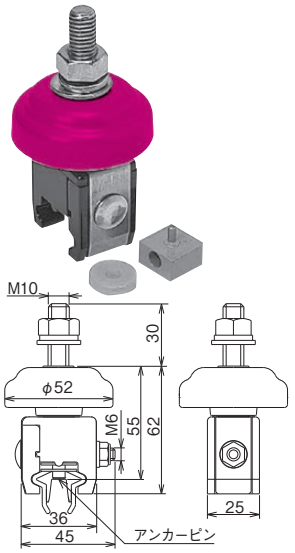

●磁器碍子付き UH430
(塩害地域などの汚損が著しい場所で使用)

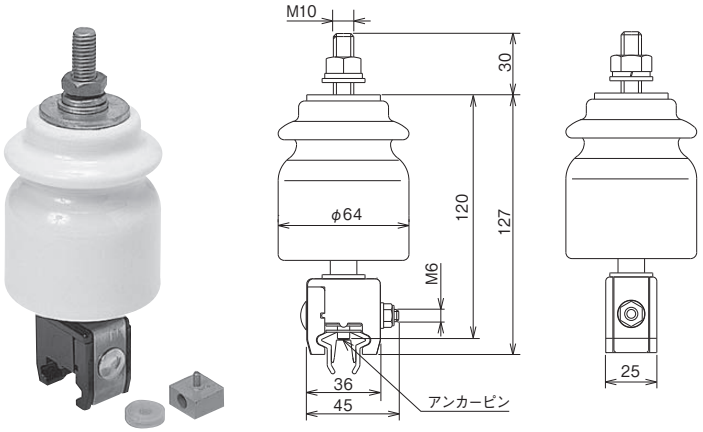

種類	品番	材質・仕様	質量(kg)
一般屋内用	UA410	ポリカーボネイト(黒)	0.15
樹脂碍子付き	UA420	φ52樹脂碍子付き	0.2
磁器碍子付き	UA430	φ64磁器碍子付き	0.65

品番	標準価格(円)
UA410	10,500
UA420	12,500
UA430	19,000

集電子

●絶縁導体から移動機器に給電するための部品です。

●シングル型

下向き用 UCDS1

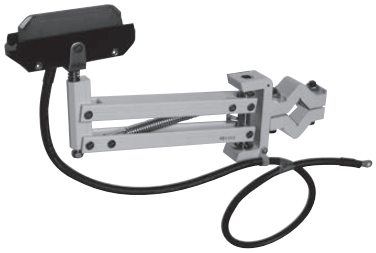

横向き用:右向き(R) UCSS1R

横向き用:左向き(L) UCSS1L

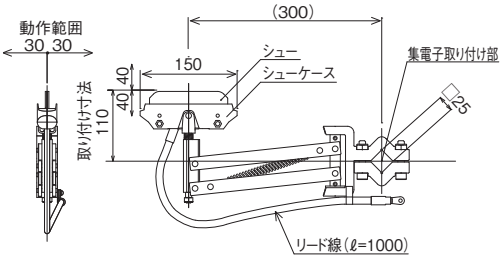

仕様		走行時の定格電流(A)	品番	質量(kg)	走行速度(直線時)(m/min)	機器側端子サイズ
下向き用	標準シュー付き	100	UCDS1	1.7	500以下	R14-5
横向き用:右向き			UCSS1R	1.8		
横向き用:左向き			UCSS1L			

品番	標準価格(円)
UCDS1	60,500
UCSS1R	67,000
UCSS1L	

●タンデム型

下向き用 UCDT1

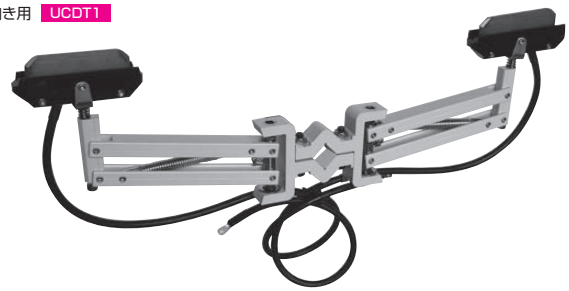

横向き用 UCST1

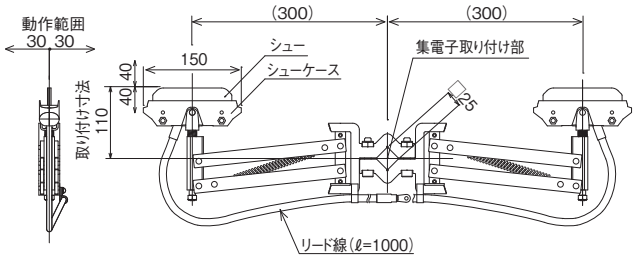

仕様		走行時の定格電流(A)	品番	質量(kg)	走行速度(直線時)(m/min)	機器側端子サイズ
下向き用	標準シュー付き	100×2	UCDT1	3.4	500以下	R14-5
横向き用			UCST1	3.6		

※信号伝送や離線をきらう場合は、タンデム型集電子をご使用ください。
※停止給電の場合、集電子の容量は1/2に落ちますので、停止給電時の負荷容量に合わせて集電子の数量を増やしてください。

品番	標準価格(円)
UCDT1	115,000
UCST1	124,000

＊押付力:2.5kgf〈片側〉

シュー

●集電子の保守部品です。

仕様	走行時の定格電流(A)	品番	材質	質量(kg/枚)
標準	100	CKD10×3	メタリックカーボン	0.05

品番	標準価格(円)
CKD10×3	36,000

※ 品番は1組(シュー3枚)を示します。

乗り継ぎ・絶縁セクション部品

●乗り継ぎ,絶縁セクションなど、特殊な用途にも対応が可能です。
乗り継ぎ,絶縁セクションを使用される場合はご相談ください。

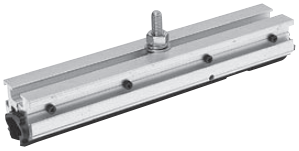

品番	標準価格(円)
UZ400	19,000

※碍子付は別価格です。

＊この資料はセグラUの設計用です。据付け・運転・保守点検には、製品に添付されている取り扱い説明書をご覧ください。

エキスパンションユニットとアンカークランプの設置基準

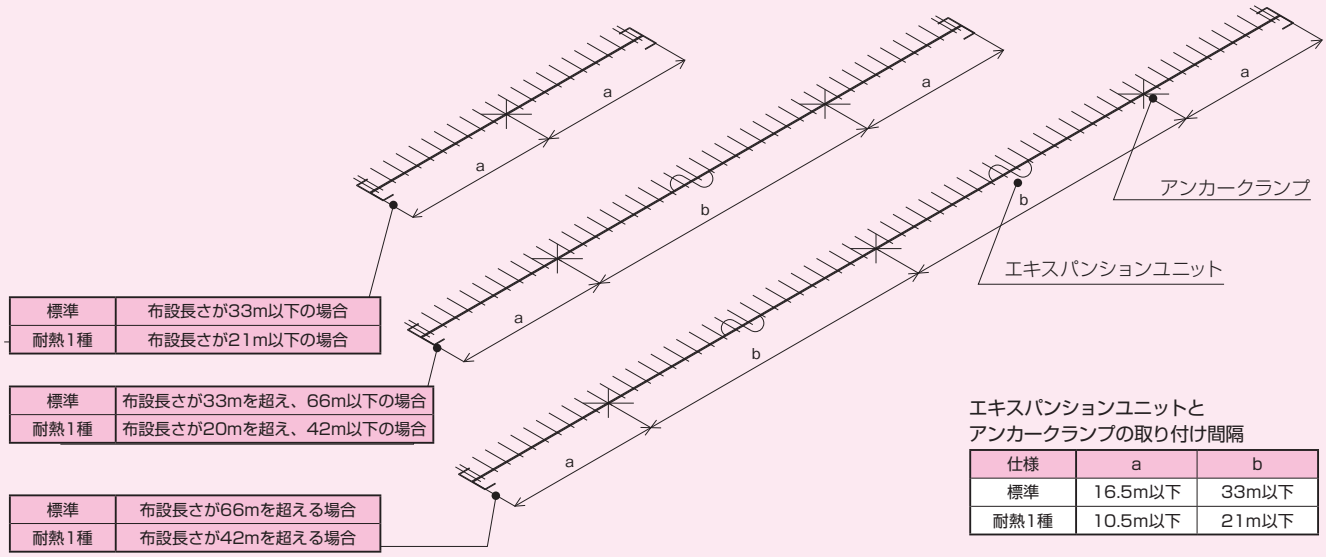

標準	布設長さが33m以下の場合
耐熱1種	布設長さが21m以下の場合

標準	布設長さが33mを超え、66m以下の場合
耐熱1種	布設長さが20mを超え、42m以下の場合

標準	布設長さが66mを超える場合
耐熱1種	布設長さが42mを超える場合

エキスパンションユニットと
アンカークランプの取り付け間隔

仕様	a	b
標準	16.5m以下	33m以下
耐熱1種	10.5m以下	21m以下

曲がり半径について

横方向

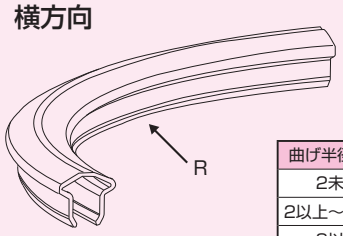

曲げ半径（m）	加工区分
2未満	加工不可
2以上～8未満	弊社工場にて曲げ加工
8以上	現地加工

縦方向

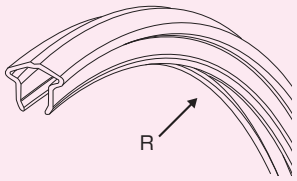

曲げ半径（m）	加工区分
1未満	加工不可
1以上～4未満	弊社工場にて曲げ加工
4以上	現地加工

ハンガーブラケットの取り付け

ブラケットのサイズ

ハンガーブラケットは等辺山形鋼L50×50×6またはこれ以上の強度のあるものを使用してください。
（ブラケットは弊社供給外）

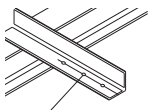

ハンガー取り付け部はφ11の穴をあけてください。

接続部

接続部はハンガーブラケット間の中央に配置してください。なお、接続部をハンガーブラケットの中央に配置できない場合、接続部とハンガーブラケットは200mm以上離してください。

取り付け間隔：1.5m以下

ハンガーブラケットのピッチa部を1.5mの等間隔にすればセグラ本体の割り付けは容易になります。
なお、走行速度300m／min以上でご使用される場合は、取り付け間隔は1m以下になります。

終端部

ハンガーブラケットは、トロリ本体の終端部との距離を250mm±100としてください。
よってハンガーブラケットのピッチを1.5mとし、トロリ本体を250mmハンガーブラケットから突出させた場合、b部のハンガーブラケットの間隔は0.5mになります。

直線部

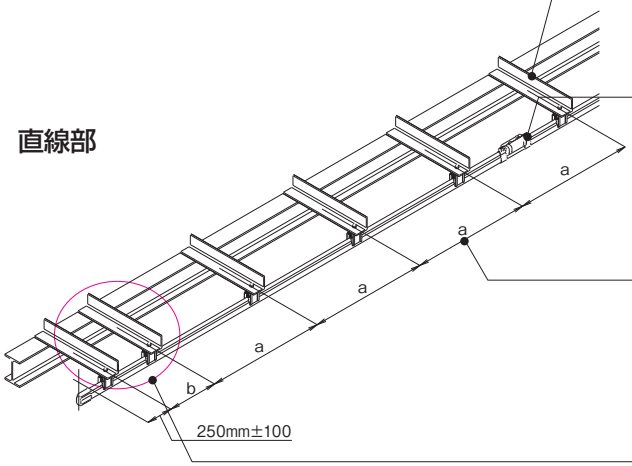

曲線部

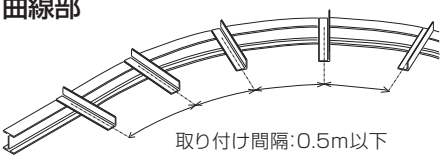

取り付け間隔:0.5m以下

エキスパンションユニットの取り付け

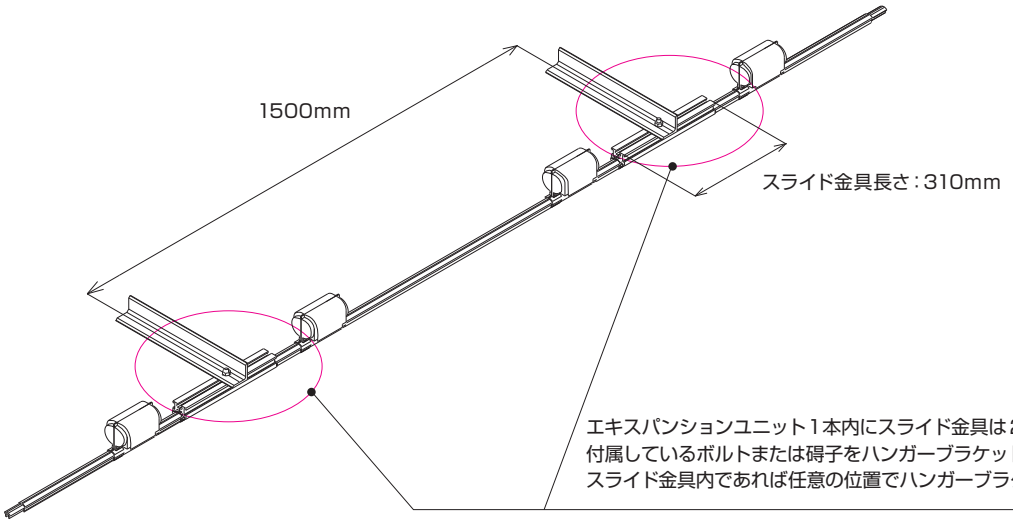

エキスパンションユニット１本内にスライド金具は２箇所あります。スライド金具に付属しているボルトまたは碍子をハンガーブラケットに取り付けてください。
スライド金具内であれば任意の位置でハンガーブラケットに取り付けできます。

一般屋内型

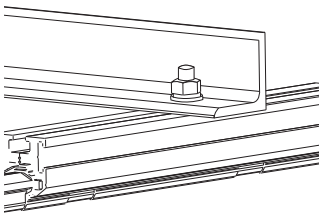

スライド金具に付属しているボルトをハンガーブラケットに取り付け、ナットを締め付けてください。

樹脂碍子付き

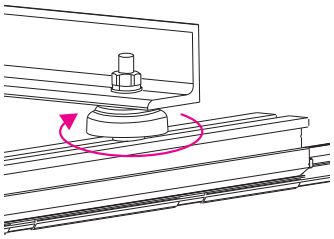

磁器碍子付き

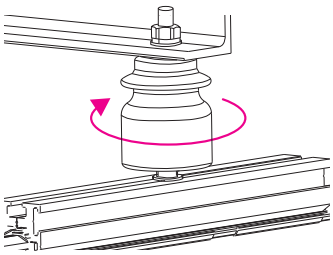

ハンガーブラケットとの固定位置が決定したら碍子を手で回し、強く締め付けてください。

フィードインの取り付け

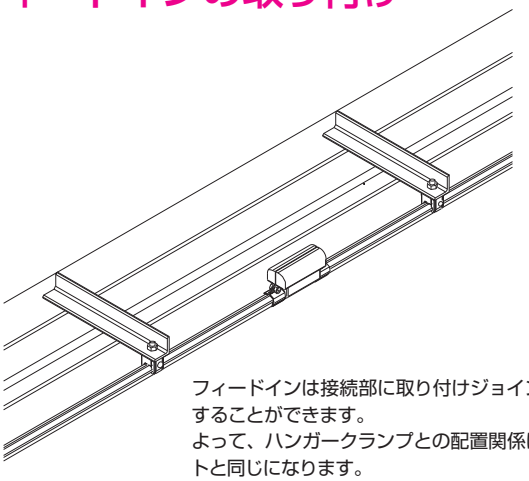

フィードインは接続部に取り付けジョイントと兼用することができます。
よって、ハンガークランプとの配置関係はジョイントと同じになります。
なお、フィードインはできるだけアンカークランプの近傍に配置してください。

ケーブルの取り付け

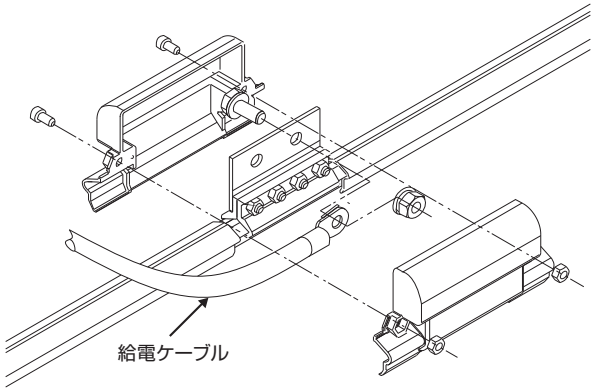

品番	適合ケーブルサイズ	圧着端子サイズ
UF410	CV100mm^{2}以下またはケーブル仕上り外径20mm以下	R［ケーブルサイズ］-12（例：R100-12）
UF420	CV200mm^{2}以下またはケーブル仕上り外径26mm以下	R［ケーブルサイズ］-12（例：R200-12）

集電子の取り付け

集電子取り付け棒(□25)とその座は弊社供給外です。
角棒の座は取り付け位置調節ができる構造としてください。

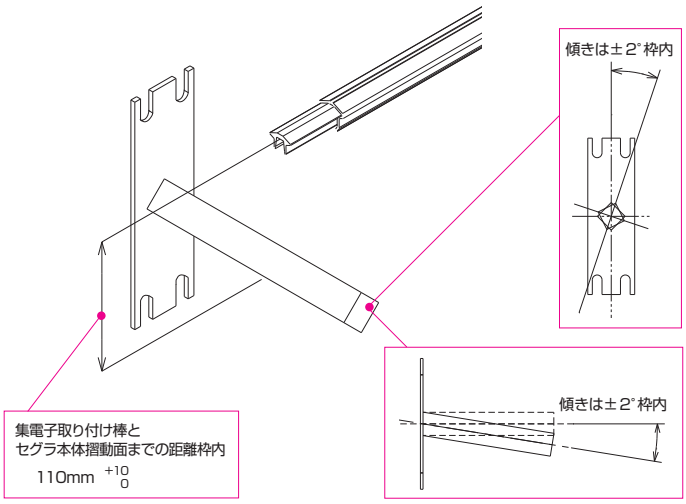

アンカークランプの取り付け

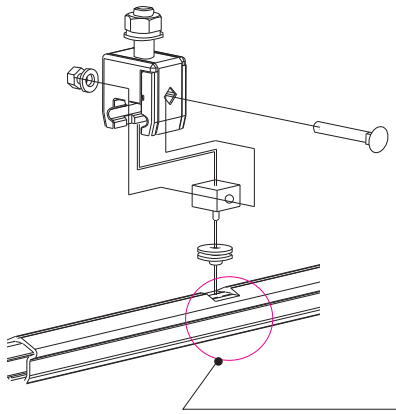

セグラ本体の頭部にφ6.5mmの穴をあけてください。
その後、鉄ヤスリで絶縁カバーのみ削ってください。
※添付のシーリング材で絶縁処理を行ってください。
※工場での事前取付加工の対応も可能です。

乗り継ぎ機構

ガイドキャップ

乗り継ぎ機構のズレが少なく、また乗り継ぎの距離が短い場合に使用します。なお、ガイドキャップを使用される場合は、ご相談ください。

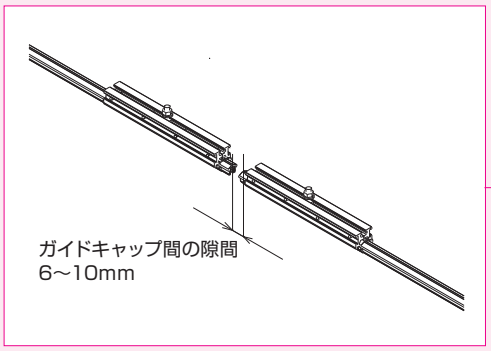

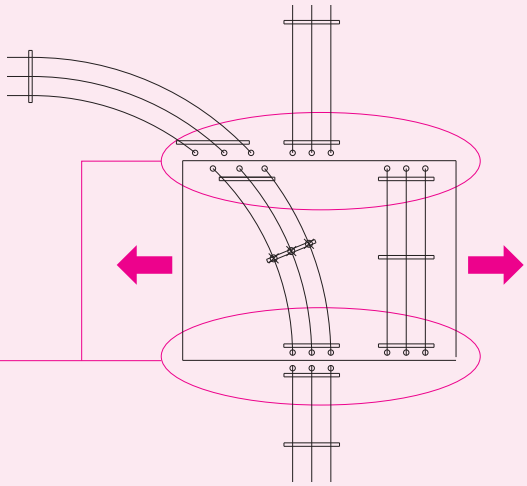

他社同種製品(廃番含む)との接続も可能です。ご相談ください。

絶縁セクション

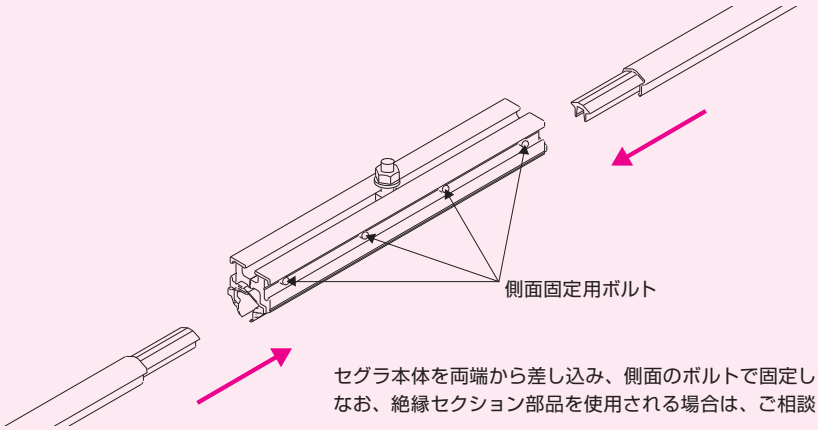

セグラ本体を両端から差し込み、側面のボルトで固定します。
なお、絶縁セクション部品を使用される場合は、ご相談ください。

インピーダンス

品番		リアクタンスX（Ω/m）								交流抵抗R（Ω/m）50、60Hz共通
		下向横配列：線間寸法80mm		下向縦配列：線間寸法（屋内仕様）340mm		下向縦配列：線間寸法（樹脂碍子付き）365mm		下向縦配列：線間寸法（磁器碍子付き）430mm		
標準	耐熱1種	周波数（50Hz）	周波数（60Hz）	周波数（50Hz）	周波数（60Hz）	周波数（50Hz）	周波数（60Hz）	周波数（50Hz）	周波数（60Hz）	
UD410	UD420	1.63×10^{-4}	1.96×10^{-4}	2.54×10^{-4}	3.05×10^{-4}	2.59×10^{-4}	3.10×10^{-4}	2.69×10^{-4}	3.23×10^{-4}	1.97×10^{-4}

セグラUの標準取り付け寸法

下向き横配列
一般屋内

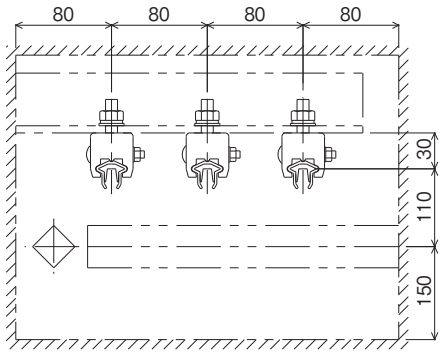

下向き横配列
樹脂碍子付き

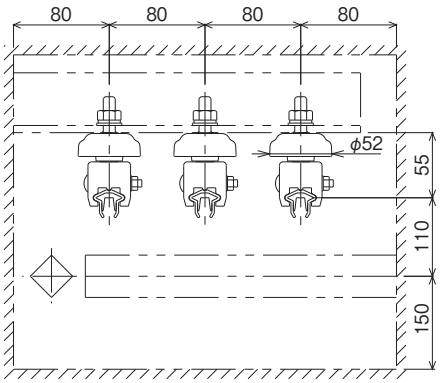

下向き横配列
磁器碍子付き

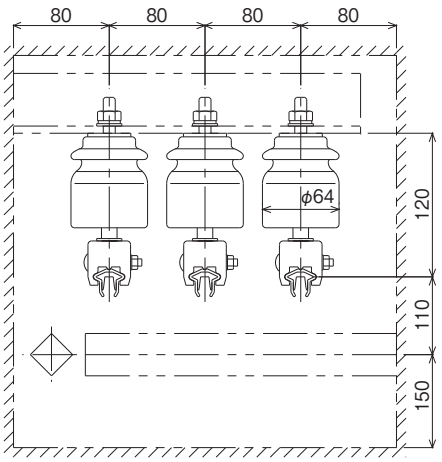

下向き縦配列
一般屋内

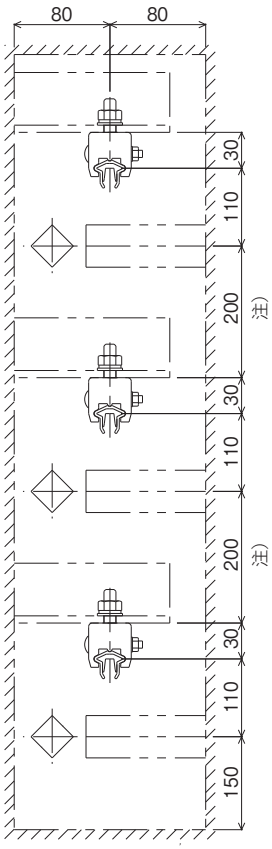

下向き縦配列
樹脂碍子付き

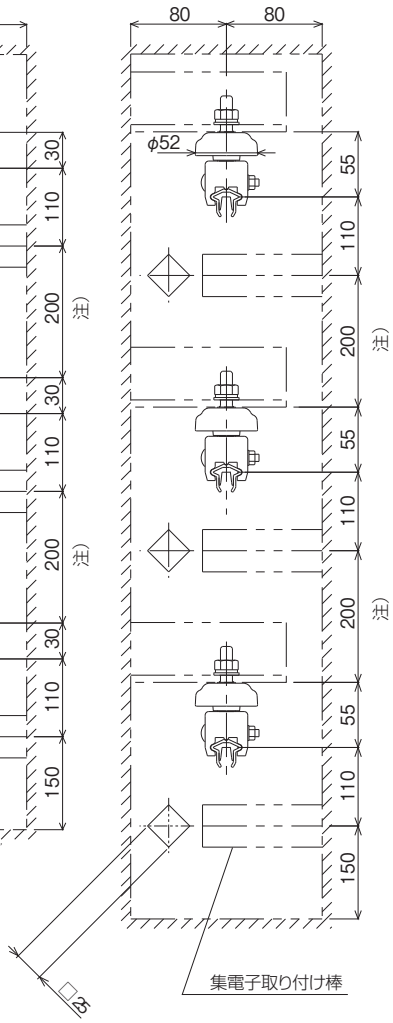

下向き縦配列
磁器碍子付き

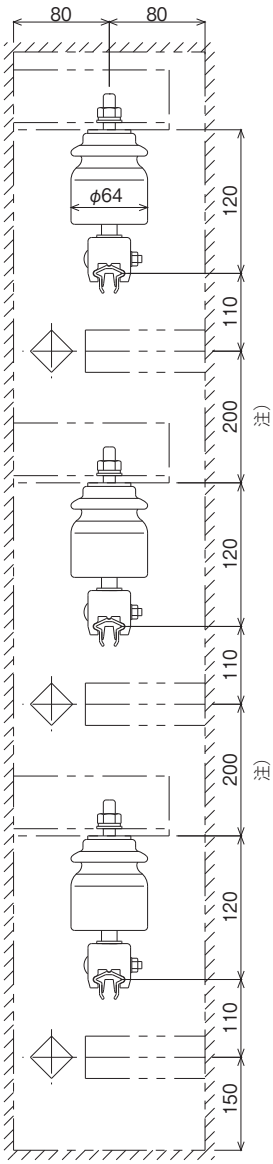

注）下向き縦配置の集電子取り付け棒とハンガーブラケット間の寸法200mmは、鋼材L50×50×6の時の値です。
寸法の異なる鋼材をご使用になる場合は鋼材の高さ分を考慮し、線間寸法を決めてください。